RL

live your light

VENTILÁTORY

2025

OBSAH

STOCKHOLM 6

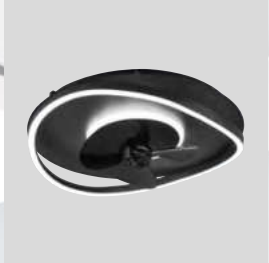
SORTLAND 8

NYBRO 10

UMEA 12

KASFJORD 14

LINDBERG 16

RANDERS 18

HELSINKI 20

GÖTEBORG 22

LUND 24

VARBERG 26

STRALSUND 28

HALMSTAD 30

LINKÖPING 32

VISBY 34

HARSTAD 36

STRALSUND 38

MORA 40

FARSUND 42

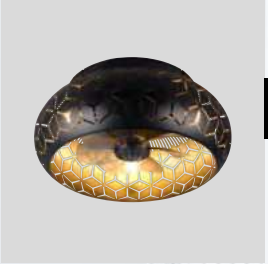
BIDAR 44

TRONDHEIM 46

LILLESAND 48

VIKING 50

TROMSÖ 52

BREEZY 54

DC MOTOR

Stropní ventilátory se stejnosměrným motorem (DC motor) jsou energeticky velmi úsporné a mimořádně spolehlivé. Stejnosměrné ventilátory mají také velmi tichý a plynulý chod. Jsou ideální pro tiché prostory, např. ložnice, dětské pokoje, čítárny a kanceláře.

Dalším kladem je možnost provozu vpřed a vzad nebo letního a zimního provozu. V létě je třeba stropním ventilátorem otáčet proti směru hodinových ručiček, aby proud vzduchu směřoval přímo dolů, čímž vzniká chladný vánek. V zimě musí ventilátor běžet ve směru hodinových ručiček, aby se vytvořil vzestupný proud a lépe rozvádí teplý vzduch v místnosti.

Stropné ventilátory s jednosmerným motorom (DC motor) sú energeticky veľmi úsporné a mimoriadne spoľahlivé. Jednosmerné ventilátory majú tiež veľmi tichý a plynulý chod. Sú ideálne pre tiché priestory, napr.: spálne, detské izby, študovne a kancelárie.

Ďalším pozitívom je možnosť chodu vpred a vzad alebo letnej a zimnej prevádzky. V lete je potrebné, aby sa stropný ventilátor otáčal v protismere hodinových ručičiek, aby prúd vzduchu smeroval smerom nadol, čím vzniká chládný vánok. V zime sa musí ventilátor otáčať v smere hodinových ručičiek, aby sa vytvoril vzostupný prúd a lepšie rozvádzal teplý vzduch po miestnosti.

Letní provoz | *Letná prevádzka*

Zimní provoz | *Zimná prevádzka*

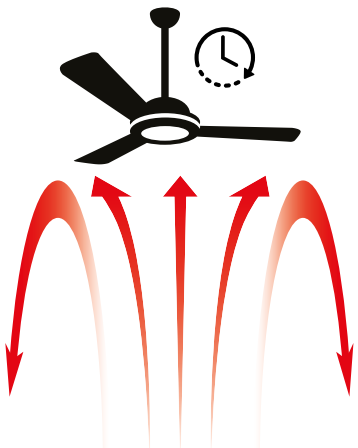

Výhody stejnosměrných ventilátorů
Výhody jednosmerných ventilátorov

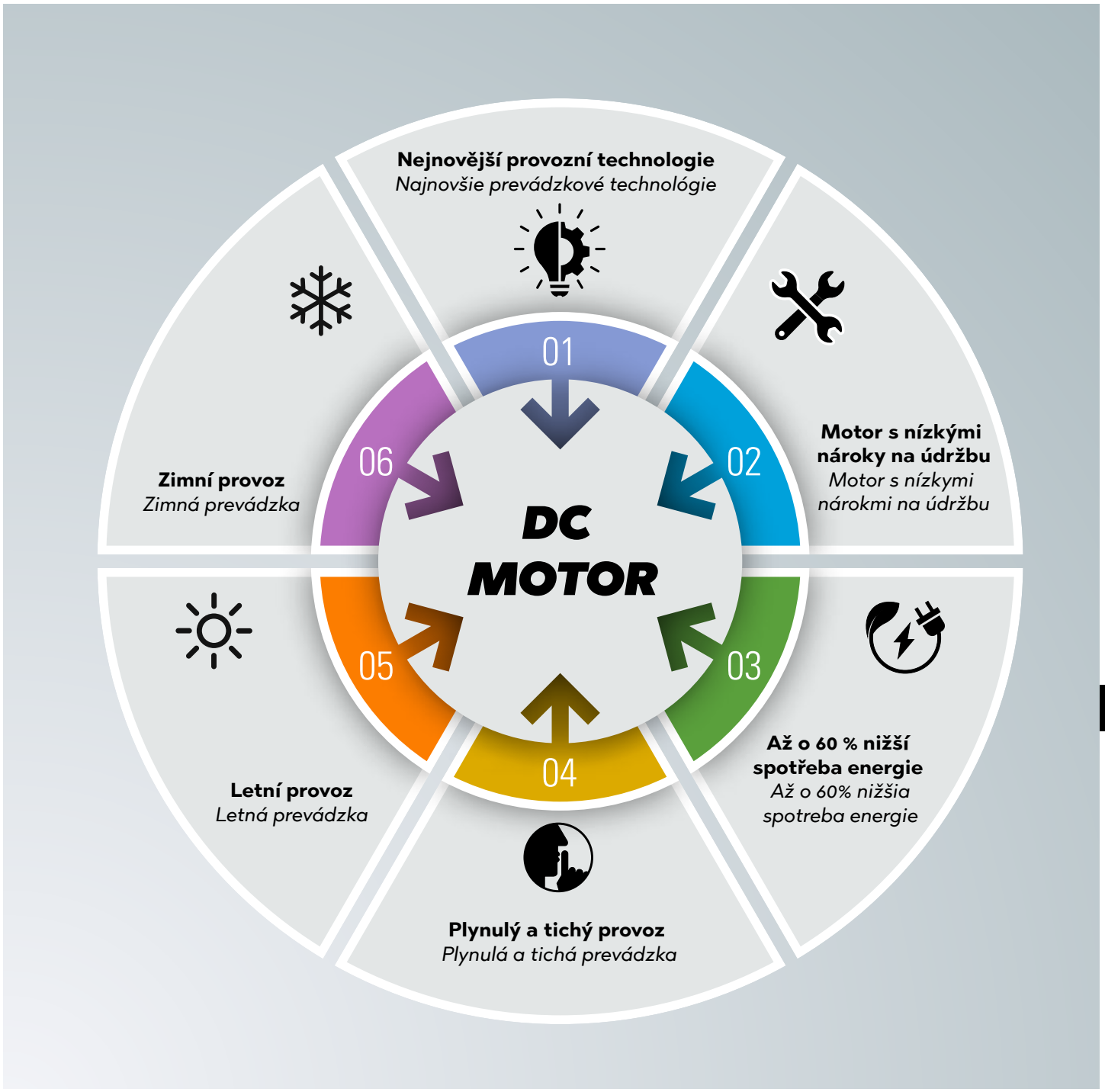

STOCKHOLM

Článek č. | Článok č.	R64262131	R64262132
Materiál | Materiál	Plastové | Plastic	Plastové | Plastic
Barva | Farba	Bílá rohož | Biela podložka	Černá rohož | Čierna podložka
Svítidla | Svietidlá	incl. SMD-LED, 37 W	incl. SMD-LED, 37 W
Světelný tok | Svetelný tok	4.300 lm	4.300 lm
Světlá barva | Svetelná farba	2.700 - 6.500 K	2.700 - 6.500 K

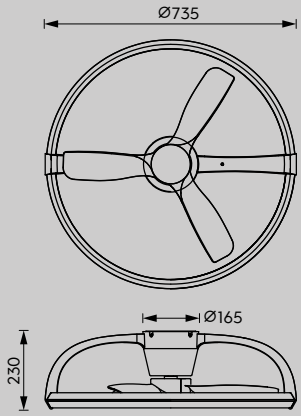

Barvu světla lze nastavit plynule / Neobmedzene nastaviteľné farby svetla

2.700 K — 6.500 K

Stropní svítidlo STOCKHOLM – nadčasový design a sofistikovaná funkčnost! Jeho čistý, minimalistický vzhled vytváří moderní akcenty a zároveň zaujme svými všestrannými funkcemi. Kulatý světelný zdroj lze flexibilně nastavit z hlediska barvy světla a jasu, aby dokonale vyhovoval vašim potřebám. Přídavný integrovaný ventilátor zajišťuje příjemné klima v místnosti v každém ročním období. Stylové řešení pro světlo a vzduch v dokonalé harmonii.

Stropné svietidlo STOCKHOLM – nadčasový design a sofistikovaná funkčnosť! Jeho čistý, minimalistický vzhľad vytvára moderné akcenty a zároveň zaujme svojimi všestrannými funkciami. Guľatý svetelný zdroj sa dá flexibilne nastaviť z hľadiska farby, svetla a jasu, aby dokonale vyhovoval vašim potrebám. Prídavný integrovaný ventilátor zaisťuje príjemnú klímu v miestnosti v každom ročnom období. Štýlové riešenie pre svetlo a vzduch v dokonalej harmónii.

- → S možností odděleného spínání | Možnosť separátneho zapínania
- → Dálkové ovládání | Diaľkové ovládanie
- → Integrovaný stmívač | Integrovaný stmievač
- → Barvu světla lze nastavit plynule | Neobmedzene nastaviteľné farby svetla
- → Noční světlo | Nočné svietenie
- → Ventilátor | Ventilátor
- → 6 úrovní rychlosti | 6 úrovní rýchlosti
- → Časový spínač | Časovač
- → Letní a zimní provoz | Letná a zimná prevádzka

DC-Engine | DC-Engine						
Rychlost | Rýchlosť	**1**	**2**	**3**	**4**	**5**	**6**
Výkon motoru | Výkon motora (W)	4	8	12	16	20	25
Otáčky za minutu | Otáčky za minútu	180	250	300	330	350	380
Objemový průtok | Objemový prietok (m^3/min)	42	58	70	76	81	88
Hladina zvuku | Hladina zvuku (db(A))	31	35	43	48	50,5	55

DC MOTOR

SUMMER | WINTER

SORTLAND

Článek č. | Článok č.	**R67393132**
Materiál | Materiál	Kov | Kov
	Plastové | Plastic
Barva | Farba	Černá rohož | Čierna podložka
Svítidla | Svietidlá	incl. SMD-LED, 30 W
Světelný tok | Svetelný tok	3.500 lm
Světlá barva | Svetelná farba	2.700 - 6.500 K

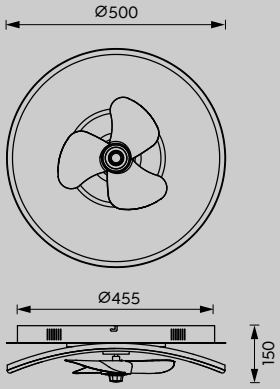

2.700 K — 6.500 K

Svítidlo SORTLAND kombinuje minimalistickou eleganci s inteligentní technologií. Díky svému zaoblenému vzhledu je stylovou dominantou, zatímco jeho rozmanité funkce zajišťují maximální pohodlí. Ať už chcete jemné náladové osvětlení nebo plný jas – přiložené dálkové ovládání vám umožní plynule nastavit barvu a intenzitu světla podle vašich potřeb. Nejste příznivcem dálkových ovladačů? Žádný problém! Díky integrovanému stmívači SWITCH můžete pohodlně regulovat jas ve třech stupních pomocí běžného vypínače.

Svietidlo SORTLAND kombinuje minimalistickú eleganciu s inteligentnou technológiou. Vďaka svojmu zaoblenému vzhľadu je štýlovou dominantou, zatiaľ čo jeho rozmanité funkcie zaisťujú maximálne pohodlie. Ak chcete jemné náladové osvetlenie alebo plný jas – priložené diaľkové ovládanie vám umožní plynule nastaviť farbu a intenzitu svetla podľa vašich potrieb. Nie ste nadšencom diaľkových ovládačov? Žiadny problém! Vďaka integrovanému stmievaču SWITCH môžte pohodlne regulovať jas v troch stupňoch pomocou bežného vypínača.

- S možností odděleného spínání | Možnosť separátneho zapínania
- Dálkové ovládání | Diaľkové ovládanie
- Integrovaný stmívač | Integrovaný stmievač
- Barvu světla lze nastavit plynule | Neobmedzene nastaviteľné farby svetla
- Noční světlo | Nočné svietenie
- S možností stmívání vypínačem | Stmievanie pomocou spínača
- Funkce paměti | Funkcia pamäti
- Ventilátor | Ventilátor
- 3 rychlostní stupně | 3 rýchlostné stupne
- Časový spínač | Časovač
- Letní a zimní provoz | Letná a zimná prevádzka

DC-Engine | DC-Engine			
Rychlost | Rýchlosť	**1**	**2**	**3**
Výkon motoru | Výkon motora (W)	5,4	10,1	15,5
Otáčky za minutu | Otáčky za minútu	760	1040	1260
Objemový průtok | Objemový prietok (m^3/min)	19,56	26,76	32,43
Hladina zvuku | Hladina zvuku (db(A))	42	48	56

DC MOTOR

SUMMER | WINTER

NYBRO

Článek č. | Článok č.	**R64133131**	**R64133132**
Materiál | Materiál	Kov | Kov	Kov | Kov
	Plastové | Plastic	Plastové | Plastic
Barva | Farba	Bílá rohož | Biela podložka	Černá rohož | Čierna podložka
Svítidla | Svietidlá	incl. 1x SMD-LED, 30 W	incl. 1x SMD-LED, 30 W
Světelný tok | Svetelný tok	3.500 lm	3.500 lm
Světlá barva | Svetelná farba	2.700 - 6.500 K	2.700 - 6.500 K

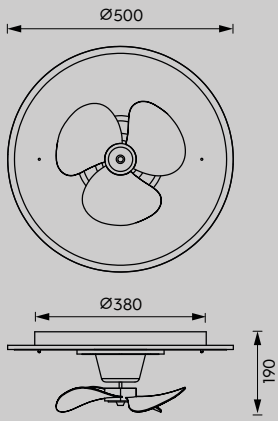

Oscilační funkce / Oscilácia

2.700 K — 6.500 K

Stropní svítidlo NYBRO dokazuje, že méně je často více. Díky svému jednoduchému kulatému tvaru harmonicky zapadne do jakéhokoli prostředí – a zaujme chytrými funkcemi, které obohatí váš každodenní život. Ať už chcete atmosférické osvětlení nebo jasné pracovní světlo, můžete si pomocí praktického dálkového ovládání nastavit intenzitu a barvu světla podle svých potřeb. A pro ještě větší flexibilitu má NYBRO integrovaný stmívač SWITCH, který vám nabízí tři úrovně jasu (100 %, 50 %, 25 %) pomocí jednoduchého přepínače.

Stropné svietidlo NYBRO dokazuje, že menej je častokrát viac. Vďaka svojmu jednoduchému guľatému tvaru harmonicky zapadne do akéhokoľvek prostredia – a zaujme inteligentnými funkciamu, ktoré obohatia váš každodenný život. Ak chcete atmosférické osvetlenie alebo jasné pracovné svetlo, môžte si pomocou praktického diaľkového ovládača nastaviť intenzitu a farbu svetla podľa vašich potrieb. Pre ešte väčšiu flexibilitu má NYBRO inteligentný vypínač SWITCH, ktorý vám ponúka tri úrovne jasu (100%, 50%, 25%) pomocou jednoduchého prepínača.

- → Dálkové ovládání | Diaľkové ovládanie
- → Integrovaný stmívač | Integrovaný stmievač
- → Barvu světla lze nastavit plynule | Neobmedzene nastaviteľné farby svetla
- → Noční světlo | Nočné svietenie
- → S možností stmívání vypínačem | Stmievanie pomocou spínača
- → Funkce paměti | Funkcia pamäti
- → Ventilátor | Ventilátor
- → 3 rychlostní stupně | 3 rýchlostné stupne
- → Časový spínač | Časovač
- → Oscilační funkce | Oscilácia
- → Letní a zimní provoz | Letná a zimná prevádzka

DC-Engine | DC-Engine			
Rychlost | Rýchlosť	**1**	**2**	**3**
Výkon motoru | Výkon motora (W)	6	10,5	15,7
Otáčky za minutu | Otáčky za minútu	930	1250	1440
Objemový průtok | Objemový prietok (m^3/min)	24,75	33,27	38,33
Hladina zvuku | Hladina zvuku (db(A))	44	50	58

DC MOTOR

SUMMER | WINTER

UMEA

Článek č. | Článok č.	**R67252131**	**R67252106**
Materiál | Materiál	Kov | Kov	Kov | Kov
	Plastové | Plastic	Plastové | Plastic
Barva | Farba	Bílá rohož | Biela podložka	Chrome | Chrome
Svítidla | Svietidlá	incl. 1x SMD-LED, 38 W	incl. 1x SMD-LED, 38 W
Světelný tok | Svetelný tok	4.400 lm	4.400 lm
Světlá barva | Svetelná farba	2.700 - 6.500 K	2.700 - 6.500 K

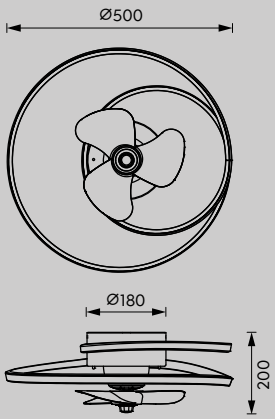

Oscilační funkce / Oscilácia

2.700 K — 6.500 K

Stropní svítidlo UMEA je díky svému minimalistickému zakřivenému tvaru stylovou ozdobou každé místnosti. Dokáže však mnohem víc než jen dobře vypadat: UMEA kombinuje inteligentní ovládání osvětlení s moderní cirkulací vzduchu. Díky dodávanému dálkovému ovládání lze plynule nastavovat intenzitu a barvu světla – ideální pro každou náladu. Integrovaný ventilátor zajišťuje v létě svěží vzduch a v zimě příjemnou distribuci tepla díky třem volitelným stupňům rychlosti.

Stropné svietidlo UMEA je vďaka svojmu minimalistickému zakrivenému tvaru štýlovou ozdobou každej miestnosti. Dokáže však oveľa viac, ako len dobre vyzerať. UMEA kombinuje inteligentné ovládanie osvetlenia s modernou cirkuláciou vzduchu. Vďaka dodávanému diaľkovému ovládaniu sa dá plynule nastavovať intenzita a farba svetla – ideálne pre každú náladu. Integrovaný ventilátor zaisťuje v lete svieži vzduch a v zime príjemnú distribúciu tepla vďaka trom voliteľným stupňom rýchlosti.

- → S možností odděleného spínání | Možnosť separátneho zapínania
- → Dálkové ovládání | Diaľkové ovládanie
- → Integrovaný stmívač | Integrovaný stmievač
- → Barvu světla lze nastavit plynule | Neobmedzene nastaviteľné farby svetla
- → Noční světlo | Nočné svietenie
- → Ventilátor | Ventilátor
- → 3 rychlostní stupně | 3 rýchlostné stupne
- → Časový spínač | Časovač
- → Oscilační funkce | Oscilácia
- → Letní a zimní provoz | Letná a zimná prevádzka

DC-Engine | DC-Engine			
Rychlost | Rýchlosť	**1**	**2**	**3**
Výkon motoru | Výkon motora (W)	6	10,5	15,7
Otáčky za minutu | Otáčky za minútu	930	1250	1440
Objemový průtok | Objemový prietok (m^3/min)	27,13	36,46	42,01
Hladina zvuku | Hladina zvuku (db(A))	44	50	58

DC MOTOR

SUMMER | WINTER

KASFJORD

Článek č. | Článok č.	**R64452131**
Materiál | Materiál	Kov | Kov
	Plastové | Plastic
Barva | Farba	Bílá rohož | Biela podložka
	Transparentní | Transparentné
Svítidla | Svietidlá	incl. SMD-LED, 34 W
Světelný tok | Svetelný tok	3.900 lm
Světlá barva | Svetelná farba	2.700 - 6.500 K

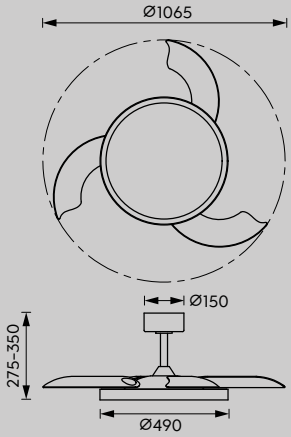

Křídlo výsuvné / Krídlo výsuvné

Barvu světla lze nastavit plynule / Neobmedzene nastaviteľné farby svetla

2.700 K — 6.500 K

Stropní svítidlo KASFJORD – vaše moderní řešení 2 v 1 pro každodenní život! S dálkovým ovladačem, který je součástí dodávky, můžete pohodlně ovládat všechny funkce na dálku. Pokud potřebujete více než jen světlo, můžete stisknutím tlačítka vysunout lopatky ventilátoru – pro osvěžující klima v ložnici nebo obývacím pokoji. Pohodlí a praktická funkčnost v kombinaci s moderním designem!

Stropné svietidlo KASFJORD – vaše moderné riešenie 2 v 1 pre každodenný život. S diaľkovým ovládačom, ktorý je súčasťou balenia, môžete pohodlne ovládať funkcie na diaľku. Pokiaľ potrebujete viac ako len svetlo, môžete stlačením tlačidla vysunúť lopatky ventilátora – pre osviežujúcu klímu v spálni alebo v obývacej izbe. Pohodlie a praktická funkčnosť v kombinácii s moderným designom!

- S možností odděleného spínání | Možnosť separátneho zapínania
- Dálkové ovládání | Diaľkové ovládanie
- Integrovaný stmívač | Integrovaný stmievač
- Nastavitelná výška | Nastaviteľná výška (275-350 mm)
- Barvu světla lze nastavit plynule | Neobmedzene nastaviteľné farby svetla
- Noční světlo | Nočné svietenie
- Funkce paměti | Funkcia pamäti
- Ventilátor | Ventilátor
- 6 úrovní rychlosti | 6 úrovní rýchlosti
- Časový spínač | Časovač
- Letní a zimní provoz | Letná a zimná prevádzka

DC-Engine | DC-Engine						
Rychlost | Rýchlosť	**1**	**2**	**3**	**4**	**5**	**6**
Výkon motoru | Výkon motora (W)	5,5	8	10,5	14	20	25
Otáčky za minutu | Otáčky za minútu	165	180	195	210	225	240
Objemový průtok | Objemový prietok (m^3/min)	60	72	84	98	112	126
Hladina zvuku | Hladina zvuku (db(A))	29	32	35	39	43	48

DC MOTOR

SUMMER | WINTER

LINDBERG

Článek č. | Článok č.	**R67382187**
Materiál | Materiál	Plastové | Plastic
Barva | Farba	Bílá rohož | Biela podložka
	Titan | Titan
Svítidla | Svietidlá	incl. SMD-LED, 35 W
Světelný tok | Svetelný tok	4.050 lm
Světlá barva | Svetelná farba	2.700 - 6.500 K

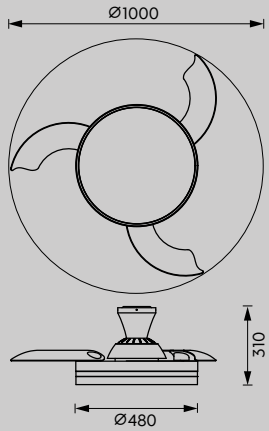

Efekt Starlight / Efekt hviezdnej oblohy

Křídlo zatahovací / Výsuvné krídlo

2.700 K — 6.500 K

Stropní svítidlo LINDBERG kombinuje dvě chytré funkce v jednom elegantním designu! Pomocí praktického dálkového ovládání můžete plynule nastavovat intenzitu a barvu světla a vytvořit si tak libovolnou náladu. LINDBERG toho však umí ještě více: stisknutím tlačítka se roztočí integrovaný ventilátor, který do místnosti přivede čerstvý vzduch a poskytne příjemné osvěžení – ideální pro každou chvíli. Světlo, které zaujme stylem a funkčností!

Stropné svietidlo LINDBERG kombinuje dve inteligentné funkcie v jednom elegantnom designe! Pomocou praktického diaľkového ovládača, môžete plynule nastaviť intenzitu a farbu svetla a vytvoriť si tak ľubovoľnú náladu. LINDBERG však toho dokáže ešte viac: stlačením tlačidla sa roztočí integrovaný ventilátor, ktorý do miestnosti privedie čerstvý vzduch a poskytne príjemné osvieženie – ideálne pre každú chvíľu. Svetlo, ktoré zaujme štýlom a funkčnosťou!

VIDEO

- S možností odděleného spínání | Možnosť separátneho zapínania
- Dálkové ovládání | Diaľkové ovládanie
- Integrovaný stmívač | Integrovaný stmievač
- Barvu světla lze nastavit plynule | Neobmedzene nastaviteľné farby svetla
- Noční světlo | Nočné svietenie
- Efekt Starlight | Efekt hviezdnej oblohy
- Funkce paměti | Funkcia pamäti
- Ventilátor | Ventilátor
- 6 úrovní rychlosti | 6 úrovní rýchlosti
- Časový spínač | Časovač
- Letní a zimní provoz | Letná a zimná prevádzka

DC-Engine | DC-Engine						
Rychlost | Rýchlosť	**1**	**2**	**3**	**4**	**5**	**6**
Výkon motoru | Výkon motora (W)	5,5	8	10,5	14	20	25
Otáčky za minutu | Otáčky za minútu	165	180	195	210	225	240
Objemový průtok | Objemový prietok (m^3/min)	60	72	84	98	112	126
Hladina zvuku | Hladina zvuku (db(A))	29	32	35	39	43	48

DC MOTOR

SUMMER | WINTER

RANDERS

Článek č. | Článok č.	**R64412131**	**R64412132**
Materiál | Materiál	Plastové | Plastic	Plastové | Plastic
Barva | Farba	Bílá rohož | Biela podložka	Černá rohož | Čierna podložka
Svítidla | Svietidlá	incl. SMD-LED, 20 W	incl. SMD-LED, 20 W
Světelný tok | Svetelný tok	2.500 lm	2.500 lm
Světlá barva | Svetelná farba	2.700 - 6.000 K	2.700 - 6.000 K

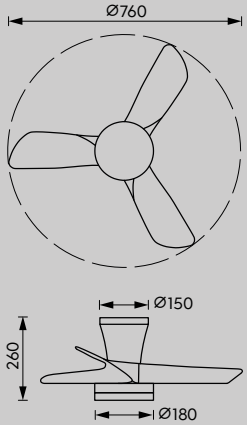

Barvu světla lze nastavit plynule /
Neobmedzene nastaviteľné farby svetla

2.700 K — 6.000 K

RANDERS – klasický design ventilátoru, který je dokonale doplněn dalším světelným zdrojem uprostřed. Tento ventilátor je nadčasově oblíbený a harmonicky zapadne do každé domácnosti. Ať už v obývacím pokoji, nebo v ložnici – RANDERS se vždy skvěle vyjímá a zajišťuje příjemné klima v místnosti.

RANDERS – klasický design ventilátora, ktorý je dokonale doplnený svetelným zdrojom uprostred. Tento ventilátor je nadčasovo obľúbený a harmonicky zapadne do každej domácnosti. Či už v obývacej izbe alebo v spálni. RANDERS sa vždy skvelo vyníma a zaisťuje príjemnú klímu v miestnosti.

- → S možností odděleného spínání | Možnosť separátneho zapínania
- → Dálkové ovládání | Diaľkové ovládanie
- → Integrovaný stmívač | Integrovaný stmievač
- → Barvu světla lze nastavit plynule | Neobmedzene nastaviteľné farby svetla
- → S možností stmívání vypínačem | Stmievanie pomocou spínača
- → Noční světlo | Nočné svietenie
- → Funkce paměti | Funkcia pamäti
- → Ventilátor | Ventilátor
- → 6 úrovní rychlosti | 6 úrovní rýchlosti
- → Časový spínač | Časovač
- → Letní a zimní provoz | Letná a zimná prevádzka

DC-Engine | DC-Engine						
Rychlost | Rýchlosť	**1**	**2**	**3**	**4**	**5**	**6**
Výkon motoru | Výkon motora (W)	3,64	5,8	8,7	11,6	17,8	29
Otáčky za minutu | Otáčky za minútu	135	168	193	221	253	292
Objemový průtok | Objemový prietok (m^3/min)	55	71	84	100	118	137
Hladina zvuku | Hladina zvuku (db(A))	32	36	41	45	50	55

DC MOTOR

SUMMER | WINTER

HELSINKI

Článek č. | Článok č.	R62732131	R62732132
Materiál | Materiál	Kov | Kov	Kov | Kov
	Plastové | Plastic	Plastové | Plastic
Barva | Farba	Bílá rohož | Biela podložka	Černá rohož | Čierna podložka
Svítidla | Svietidlá	incl. SMD-LED, 20 W	incl. SMD-LED, 20 W
Světelný tok | Svetelný tok	2.500 lm	2.500 lm
Světlá barva | Svetelná farba	2.700 - 6.000 K	2.700 - 6.000 K

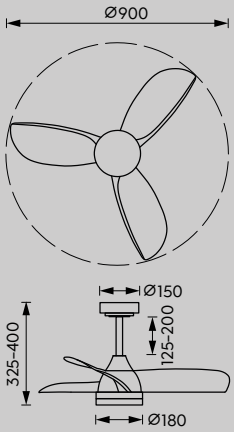

Nastavitelná výška / Nastaviteľná výška

2.700 K — 6.000 K

HELSINKI – tento ventilátor s integrovaným zdrojem světla je vyroben z vysoce kvalitního kovu a kombinuje elegantní design s praktickými funkcemi. Kromě příjemného světla zajišťuje optimalizovanou cirkulaci vzduchu a je skutečnou ozdobou každé místnosti. Všechny funkce lze pohodlně ovládat pomocí dálkového ovladače, který je součástí dodávky. Klasika, která ve světě ventilátorů zaujme jak svým vzhledem, tak výkonem.

HELSINKI – tento ventilátor s integrovaným zdrojom svetla je vyrobený z vysoko kvalitného kovu a kombinuje elegantný design s praktickými funkciami. Okrem príjemného svetla zaisťuje optimalizovanú cirkuláciu vzduchu a je skutočnou ozdobou každej miestnosti. Všetky funkcie sa dajú pohodlne ovládať pomocou diaľkového ovládača, ktorý je súčasťou balenia. Klasika, ktorá vo svete ventilátorov zaujme ako svojim vzhľadom, tak výkonom.

- → S možností odděleného spínání | Možnosť separátneho zapínania
- → Dálkové ovládání | Diaľkové ovládanie
- → Integrovaný stmívač | Integrovaný stmievač
- → Nastavitelná výška | Nastaviteľná výška (325-400 mm)
- → S možností stmívání vypínačem | Stmievanie pomocou spínača
- → Noční světlo | Nočné svietenie
- → Funkce paměti | Funkcia pamäti
- → Ventilátor | Ventilátor
- → 6 úrovní rychlosti | 6 úrovní rýchlosti
- → Časový spínač | Časovač
- → Letní a zimní provoz | Letná a zimná prevádzka

DC-Engine | DC-Engine						
Rychlost | Rýchlosť	**1**	**2**	**3**	**4**	**5**	**6**
Výkon motoru | Výkon motora (W)	3,5	5,7	8,3	13	18,8	29,1
Otáčky za minutu | Otáčky za minútu	98	121	142	162	185	205
Objemový průtok | Objemový prietok (m^3/min)	63	81	97	120	133	146
Hladina zvuku | Hladina zvuku (db(A))	33	37	41	45	50	55

DC MOTOR

SUMMER | WINTER

GÖTEBORG

Článek č. | Článok č.	**R64202131**	**R64202132**
Materiál | Materiál	Plastové | Plastic	Plastové | Plastic
Barva | Farba	Bílá rohož | Biela podložka	Černá rohož | Čierna podložka
Svítidla | Svietidlá	incl. SMD-LED, 20 W	incl. SMD-LED, 20 W
Světelný tok | Svetelný tok	2.500 lm	2.500 lm
Světlá barva | Svetelná farba	2.700 - 6.000 K	2.700 - 6.000 K

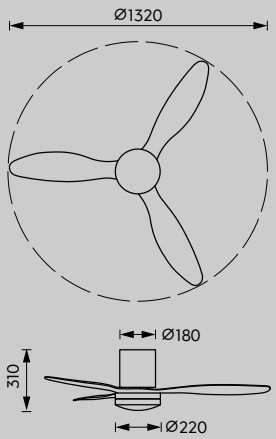

Barvu světla lze nastavit plynule /
Neobmedzene nastaviteľné farby svetla

2.700 K — 6.000 K

Světlo a vzduch pro každou domácnost! Ventilátor GÖTEBORG kombinuje klasický minimalistický design s integrovaným zdrojem světla uprostřed těla a zaujme jak estetikou, tak všestrannou funkčností. Díky letnímu i zimnímu provozu, individuálně nastavitelné barvě a jasu světla a několika úrovním síly ventilátoru je ideální volbou pro každou místnost a každé roční období.

Svetlo a vzduch pre každú domácnosť! Ventilátor GÖTEBORG kombinuje klasický minimalistický design s integrovaným zdrojom svetla uprostred tela a zaujme ako estetikou, tak všestrannou funkčnosťou. Vďaka letnému a zimnému chodu, individuálne nastaviteľnej farbe a jasu svetla a niekoľkým úrovniam sily ventilátora je ideálnou voľbou pre každú miestnosť a každé ročné obdobie.

- → S možností odděleného spínání | Možnosť separátneho zapínania
- → Dálkové ovládání | Diaľkové ovládanie
- → Integrovaný stmívač | Integrovaný stmievač
- → Barvu světla lze nastavit plynule | Neobmedzene nastaviteľné farby svetla
- → S možností stmívání vypínačem | Stmievanie pomocou spínača
- → Noční světlo | Nočné svietenie
- → Funkce paměti | Funkcia pamäti
- → Ventilátor | Ventilátor
- → 6 úrovní rychlosti | 6 úrovní rýchlosti
- → Časový spínač | Časovač
- → Letní a zimní provoz | Letná a zimná prevádzka

DC-Engine | DC-Engine						
Rychlost | Rýchlosť	**1**	**2**	**3**	**4**	**5**	**6**
Výkon motoru | Výkon motora (W)	3,5	6	8,7	14	21	26
Otáčky za minutu | Otáčky za minútu	81	100	120	149	168	180
Objemový průtok | Objemový prietok (m^3/min)	78	108	137	162	181	199
Hladina zvuku | Hladina zvuku (db(A))	35	40	43	48	52	55

DC MOTOR

SUMMER | WINTER

LUND

Článek č. | Článok č.	R67462131	R67462132
Materiál | Materiál	Plastové | Plastic	Plastové | Plastic
Barva | Farba	Bílá rohož | Biela podložka	Černá rohož | Čierna podložka
Svítidla | Svietidlá	incl. SMD-LED, 8 W	incl. SMD-LED, 8 W
Světelný tok | Svetelný tok	850 lm	850 lm
Světlá barva | Svetelná farba	2.700 - 6.500 K	2.700 - 6.500 K

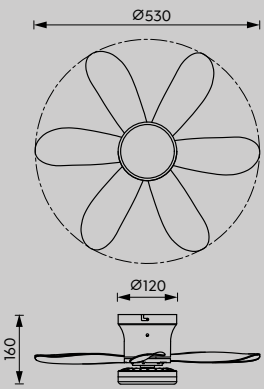

Barvu světla lze nastavit plynule /
Neobmedzene nastaviteľné farby svetla

2.700 K 6.500 K

Ať už v obývacím pokoji nebo v ložnici, ventilátor LUND poskytuje závan čerstvého vzduchu všude tam, kde je zapotřebí atmosférické osvětlení a příjemná cirkulace vzduchu. Světlo a ventilátor lze ovládat samostatně pomocí praktického dálkového ovládání – pro optimální klima v místnosti v létě i v zimě a příjemnou světelnou atmosféru po celý rok. Lehký design a nezaměnitelný charakter - LUND elegantně spojuje funkčnost a estetiku.

Či už v obývacej izbe alebo v spálni, ventilátor LUND poskytuje závan čerstvého vzduchu všade tam, kde je potrebné atmosférické osvetlenie a príjemná cirkulácia vzduchu. Svetlo a ventilátor sa dá ovládať samostatne pomocou praktického diaľkového ovládača – pre optimálnu klímu v miestnosti v lete aj v zime a príjemnú svetelnú atmosféru po celý rok. Ľahký design a nezameniteľný charakter LUND elegantne spojuje funkčnosť a estetiku.

- → S možností odděleného spínání | Možnosť separátneho zapínania
- → Dálkové ovládání | Diaľkové ovládanie
- → Integrovaný stmívač | Integrovaný stmievač
- → Barvu světla lze nastavit plynule | Neobmedzene nastaviteľné farby svetla
- → Noční světlo | Nočné svietenie
- → Funkce paměti | Funkcia pamäti
- → Ventilátor | Ventilátor
- → 3 rychlostní stupně | 3 rýchlostné stupne
- → Časový spínač | Časovač
- → Letní a zimní provoz | Letná a zimná prevádzka

DC-Engine | DC-Engine			
Rychlost | Rýchlosť	**1**	**2**	**3**
Výkon motoru | Výkon motora (W)	6	9	12
Otáčky za minutu | Otáčky za minútu	210	320	450
Objemový průtok | Objemový prietok (m^3/min)	22	29	35
Hladina zvuku | Hladina zvuku (db(A))	32	39	45

DC MOTOR

SUMMER WINTER

VARBERG

Článek č. | Článok č.	**R67292102**
Materiál | Materiál	Tkanina | Tkanina
	Plastové | Plastic
Barva | Farba	Černá | Čierna
	Bílá | Biela
Svítidla | Svietidlá	incl. 1x SMD-LED, 30 W
Světelný tok | Svetelný tok	3.500 lm
Světlá barva | Svetelná farba	2.700 - 6.500 K

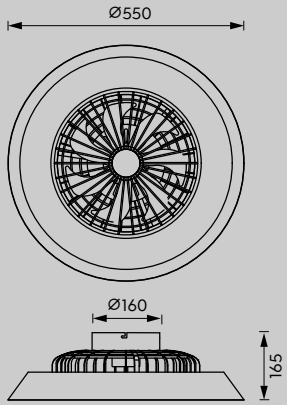

2.700 K 6.500 K

Pomocí dálkového ovládání, které je součástí dodávky, můžete snadno nastavit intenzitu i barvu světla podle svých požadavků - pro dokonalou atmosféru v kteroukoli denní dobu. Integrovaný ventilátor, který lze ovládat třemi rychlostmi nezávisle na osvětlení, zajišťuje příjemné osvěžení v létě a rovnoměrnou cirkulaci vzduchu v zimě. VARBERG uvádí světlo a vzduch do dokonalé rovnováhy!

Pomocou diaľkového ovládania, ktoré je súčasťou balenia, môžete jednoducho nastaviť intenzitu a farby svetla podľa svojich požiadaviek, pre dokonalú atmosféru v ktorúkoľvek dennú dobu. Integrovaný ventilátor, ktorý sa dá ovládať tromi rýchlosťami nezávisle od osvetlenia, zaisťuje príjemné osvieženie v lete a rovnomernú cirkuláciu vzduchu v zime. VARBERG uvádza svetlo a vzduch do dokonalej rovnováhy!

- → S možností odděleného spínání | Možnosť separátneho zapínania
- → Dálkové ovládání | Diaľkové ovládanie
- → Integrovaný stmívač | Integrovaný stmievač
- → Barvu světla lze nastavit plynule | Neobmedzene nastaviteľné farby svetla
- → Noční světlo | Nočné svietenie
- → Efekt Starlight | Efekt hviezdnej oblohy
- → Funkce paměti | Funkcia pamäti
- → Ventilátor | Ventilátor
- → 3 rychlostní stupně | 3 rýchlostné stupne
- → Časový spínač | Časovač
- → Letní a zimní provoz | Letná a zimná prevádzka

DC-Engine | DC-Engine			
Rychlost | Rýchlosť	**1**	**2**	**3**
Výkon motoru | Výkon motora (W)	5,8	10,1	15
Otáčky za minutu | Otáčky za minútu	620	825	955
Objemový průtok | Objemový prietok (m^3/min)	24,58	28,7	33,24
Hladina zvuku | Hladina zvuku (db(A))	40	45	53

DC MOTOR

SUMMER WINTER

STRALSUND

Článek č. | Článok č.	**R62522132**	**R62522187**
Materiál | Materiál	Plastové | Plastic	Plastové | Plastic
Barva | Farba	Bílá rohož | Biela podložka	Bílá rohož | Biela podložka
	Černá rohož | Čierna podložka	Titan | Titan
Svítidla | Svietidlá	incl. SMD-LED, 30 W	incl. SMD-LED, 30 W
Světelný tok | Svetelný tok	3.500 lm	3.500 lm
Světlá barva | Svetelná farba	2.700 - 6.500 K	2.700 - 6.500 K

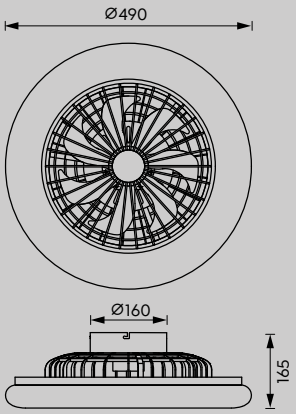

Efekt Starlight / Efekt hviezdnej oblohy

Barvu světla lze nastavit plynule / Neobmedzene nastaviteľné farby svetla

2.700 K — 6.500 K

Každý den přináší nové výzvy a STRALSUND je na ně připraven! Toto stropní svítidlo s integrovaným ventilátorem kombinuje stylový design s všestrannou funkčností. Ať už se jedná o osvěžující vánek v létě nebo teplý vzduch v zimě – vždy zajistí ideální klima v místnosti. Díky nočnímu světlu, časovači a flexibilnímu pohodlí po stisknutí tlačítka je STRALSUND dokonalým všestranným světlem!

Každý deň prináša nové výzvy a STRALSUND je na ne pripravený! Toto stropné svietidlo s integrovaným ventilátorom kombinuje štýlový design so všestrannou funkčnosťou. Či už sa jedná o osviežujúci vánok v lete alebo teplý vzduch v zime, vždy zaistí ideálnu klímu v miestnosti. Vďaka nočnému svetlu, časovaču a flexibilnému pohodliu po stačení tlačítka je STRALSUND dokonalým, všestranným svetlom!

- S možností odděleného spínání | Možnosť separátneho zapínania
- Dálkové ovládání | Diaľkové ovládanie
- Integrovaný stmívač | Integrovaný stmievač
- Barvu světla lze nastavit plynule | Neobmedzene nastaviteľné farby svetla
- Noční světlo | Nočné svietenie
- Efekt Starlight | Efekt hviezdnej oblohy
- Funkce paměti | Funkcia pamäti
- Ventilátor | Ventilátor
- 3 rychlostní stupně | 3 rýchlostné stupne
- Časový spínač | Časovač
- Letní a zimní provoz | Letná a zimná prevádzka

DC-Engine | DC-Engine			
Rychlost | Rýchlosť	**1**	**2**	**3**
Výkon motoru | Výkon motora (W)	5,8	10,1	15
Otáčky za minutu | Otáčky za minútu	620	825	955
Objemový průtok | Objemový prietok (m^3/min)	24,58	28,7	33,24
Hladina zvuku | Hladina zvuku (db(A))	40	45	53

DC MOTOR

SUMMER | WINTER

HALMSTAD

Článek č. | Článok č.	**R62672132**
Materiál | Materiál	Plastové | Plastic
Barva | Farba	Černá rohož | Čierna podložka
	Bílá | Biela
Svítidla | Svietidlá	incl. 1x SMD-LED, 38 W
Světelný tok | Svetelný tok	4.400 lm
Světlá barva | Svetelná farba	2.700 - 6.500 K

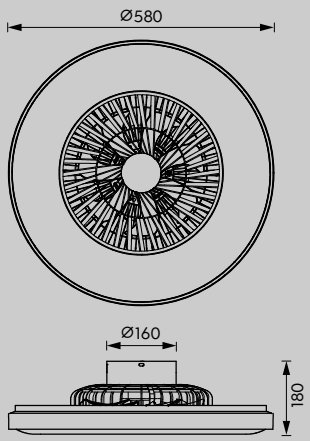

Barvu světla lze nastavit plynule /
Neobmedzene nastaviteľné farby svetla

2.700 K 6.500 K

Stropní světlo a ventilátor v jednom! Moderní stropní svítidlo HALMSTADT s integrovaným ventilátorem zajišťuje vyváženou distribuci vzduchu v místnosti a optimální osvětlení v létě – ale i v zimě. Ventilátor se třemi nastaveními rychlosti zajišťuje ideální cirkulaci vzduchu. Barvu a jas světla lze plynule regulovat. Integrovanou funkci nočního osvětlení a další funkce lze navíc ovládat individuálně pomocí dálkového ovladače.

Stropné svetlo a ventilátor v jednom! Moderné stropné svietidlo HALMSTADTs integrovaným ventilátorom zaisťuje vyváženú distribúciu vzduchu v miestnosti a optimálne osvetlenie v lete, ale i v zime. Ventilátor s tromi nastaveniami rýchlostí zaisťuje ideálnu cirkuláciu vzduchu. Farba a jas svetla sa dá plynulo regulovať. Integrovanou funkciou nočného osvetlenia a ďalšie funkcie sa dajú naviac ovládať individuálne, pomocou diaľkového ovláča.

- S možností odděleného spínání | Možnosť separátneho zapínania
- Dálkové ovládání | Diaľkové ovládanie
- Integrovaný stmívač | Integrovaný stmievač
- Barvu světla lze nastavit plynule | Neobmedzene nastaviteľné farby svetla
- Noční světlo | Nočné svietenie
- Funkce paměti | Funkcia pamäti
- Ventilátor | Ventilátor
- 3 rychlostní stupně | 3 rýchlostné stupne
- Časový spínač | Časovač
- Letní a zimní provoz | Letná a zimná prevádzka

DC-Engine | DC-Engine			
Rychlost | Rýchlosť	**1**	**2**	**3**
Výkon motoru | Výkon motora (W)	5,84	10,3	15,8
Otáčky za minutu | Otáčky za minútu	640	810	955
Objemový průtok | Objemový prietok (m^3/min)	22,27	28,19	33,24
Hladina zvuku | Hladina zvuku (db(A))	41	46	54

DC MOTOR

SUMMER WINTER

LINKÖPING

Článek č. | Článok č.	**R64462102**
Materiál | Materiál	Plastové | Plastic
Barva | Farba	Černá | Čierna
	Bílá | Biela
Svítidla | Svietidlá	incl. SMD-LED, 45 W
Světelný tok | Svetelný tok	5.600 lm
Světlá barva | Svetelná farba	2.700 - 6.500 K

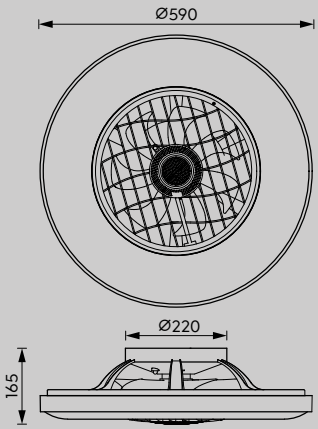

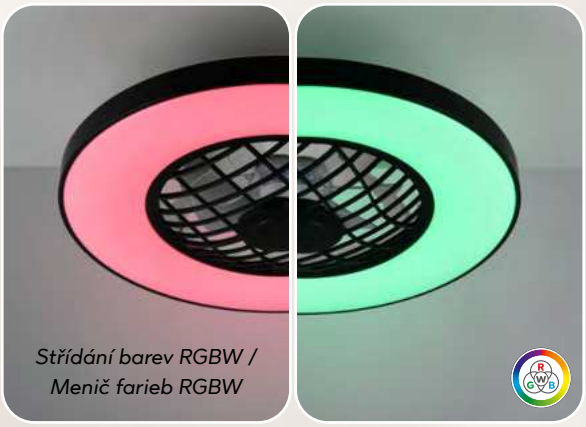

Střídání barev RGBW / Menič farieb RGBW

2.700 K — 6.500 K

Vyzkoušejte stropní svítidlo LINKÖPING jako všestranného společníka: přes den vám ventilátor zajistí osvěžující vánek, večer si můžete vychutnat dokonalé světlo a atmosférickou hudbu. Měnič barev RGBW upravuje světelnou náladu, zatímco reproduktor Bluetooth přehrává vaši oblíbenou hudbu. Všechny funkce lze pohodlně ovládat dálkovým ovladačem – pro harmonickou kombinaci světla, vzduchu a zvuku.

Vyskúšajte stropné svietidlo LINKÖPING ako všestranného spoločníka: cez deň vám ventilátor zaistí osviežujúci vánok, večer si môžete vychutnať dokonalé svetlo a atmosférickú hudbu. Menič farieb RGBW upravuje svetelnú náladu, zatiaľ čo reproduktor Bluetooth prehráva vašu obľúbenú hudbu. Všetky funkcie sa dajú pohodlne ovládať diaľkovým ovládačom – pre harmonickú kombináciu svetla, vzduchu a zvuku.

- → S možností odděleného spínání | Možnosť separátneho zapínania
- → Dálkové ovládání | Diaľkové ovládanie
- → Integrovaný stmívač | Integrovaný stmievač
- → Střídání barev RGBW | Menič farieb RGBW
- → Barvu světla lze nastavit plynule | Neobmedzene nastaviteľné farby svetla
- → Reproduktor Bluetooth | Bluetooth reproduktor
- → Funkce paměti | Funkcia pamäti
- → Noční světlo | Nočné svietenie
- → Ventilátor | Ventilátor
- → 3 rychlostní stupně | 3 rýchlostné stupne
- → Časový spínač | Časovač
- → Letní a zimní provoz | Letná a zimná prevádzka

DC-Engine | DC-Engine			
Rychlost | Rýchlosť	**1**	**2**	**3**
Výkon motoru | Výkon motora (W)	6	14,5	20
Otáčky za minutu | Otáčky za minútu	650	820	1050
Objemový průtok | Objemový prietok (m^3/min)	23	30	35
Hladina zvuku | Hladina zvuku (db(A))	35	45	54

DC MOTOR

SUMMER | WINTER

VISBY

Článek č. | Článok č.	**R62402106**
Materiál | Materiál	Plastové | Plastic
	Chrome | Chrome
Barva | Farba	Bílá | Biela
	Chrome | Chrome
Svítidla | Svietidlá	incl. SMD-LED, 38 W
Světelný tok | Svetelný tok	4.400 lm
Světlá barva | Svetelná farba	2.700 - 6.500 K

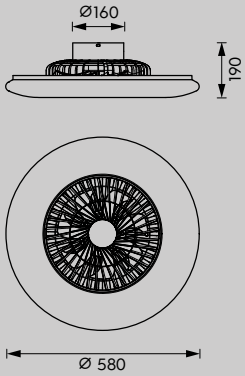

Barvu světla lze nastavit plynule / Neobmedzene nastaviteľné farby svetla

Efekt Starlight / Efekt hviezdnej oblohy

2.700 K — 6.500 K

Jednoduše praktické – stropní svítidlo VISBY s integrovaným ventilátorem! Svítidlo s módním hvězdicovým krytem má kulatý vzhled a je skutečně všestranné, takže si můžete podle nálady zajistit to správné světlo. Pomocí dálkového ovládání lze světlo ztlumit a plynule nastavit jeho barvu. Světlo nabízí také praktickou funkci nočního osvětlení pro relaxační noci, kterou lze rovněž pohodlně ovládat dálkovým ovladačem.

Jednoducho praktické stropné svietidlo VISBY s integrovaným ventilátorom! Svietidlo s módnym hviezdicovým krytom má guľatý vzhľad a je skutočne všestranné, takže si môžete podľa nálady zaistiť to správne svetlo. Pomocou diaľkového ovládania sa dá svetlo stlmiť a plynule nastaviť jeho farba. Svetlo tiež ponúka funkciu nočného osvetlenia pre relaxačnú noc, ktorá sa dá tiež pohodlne ovládať diaľkovým ovládačom.

- → S možností odděleného spínání | Možnosť separátneho zapínania
- → Dálkové ovládání | Diaľkové ovládanie
- → Integrovaný stmívač | Integrovaný stmievač
- → Barvu světla lze nastavit plynule | Neobmedzene nastaviteľné farby svetla
- → Noční světlo | Nočné svietenie
- → Efekt Starlight | Efekt hviezdnej oblohy
- → Funkce paměti | Funkcia pamäti
- → Ventilátor | Ventilátor
- → 3 rychlostní stupně | 3 rýchlostné stupne
- → Časový spínač | Časovač
- → Letní a zimní provoz | Letná a zimná prevádzka

DC-Engine | DC-Engine			
Rychlost | Rýchlosť	**1**	**2**	**3**
Výkon motoru | Výkon motora (W)	5,84	10,3	15,8
Otáčky za minutu | Otáčky za minútu	640	810	955
Objemový průtok | Objemový prietok (m^3/min)	22,27	28,19	33,24
Hladina zvuku | Hladina zvuku (db(A))	41	46	54

DC MOTOR

SUMMER | WINTER

HARSTAD

Článek č. | Článok č.	**R62412106**
Materiál | Materiál	Plastové | Plastic
	Crystal | Crystal
Barva | Farba	Bílá | Biela
	Transparentní | Transparentné
Svítidla | Svietidlá	incl. 1x SMD-LED, 38 W
Světelný tok | Svetelný tok	4.400 lm
Světlá barva | Svetelná farba	2.700 - 6.500 K

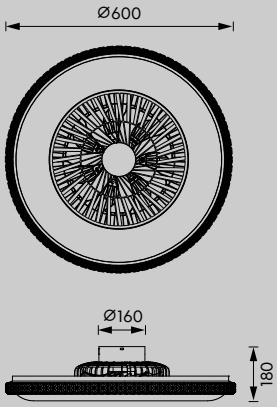

Barvu světla lze nastavit plynule /
Neobmedzene nastaviteľné farby svetla

Efekt hvězdného světla a křišťálový okraj /
Efekt hviezdneho svetla a krištáľový okraj

2.700 K 6.500 K

HARSTAD je víc než jen stropní svítidlo – je to skutečný všestranný pomocník! Díky svému modernímu hvězdicovému krytu a třpytivému křišťálovému okraji vytvoří stylový akcent v každé místnosti. Ale čím je tak výjimečné? Integrovaný ventilátor zajišťuje příjemnou cirkulaci vzduchu za všech okolností. Barvu a jas světla lze plynule regulovat pomocí praktického dálkového ovládání a vytvořit tak dokonalou světelnou náladu. HARSTAD nabízí také praktickou funkci nočního osvětlení pro relaxační noci – vše se pohodlně ovládá stisknutím tlačítka.

HARSTAD je viac ako len stropné svietidlo. Je to skutočne všestranný pomocník! Vďaka svojmu modernému hviezdicovému krytu a trblietavému krištáľovému okraju, vytvorí štýlový akcent v každej miestnosti. Ale čím je tak výnimočný? Integrovaný ventilátor zaisťuje príjemnú cirkuláciu vzduchu za každej okolnosti. Farba a jas svetla sa dá plynule regulovať pomocou praktického diaľkového ovládača, a tak vytvoriť dokonalú svetelnú náladu. HARSTAD ponúka tiež praktickú funkciu nočného osvetlenia pre relaxáciu v noci. Všetko sa pohodlne ovláda stlačením tlačidla.

- → S možností odděleného spínání | Možnosť separátneho zapínania
- → Dálkové ovládání | Diaľkové ovládanie
- → Integrovaný stmívač | Integrovaný stmievač
- → Barvu světla lze nastavit plynule | Neobmedzene nastaviteľné farby svetla
- → Noční světlo | Nočné svietenie
- → Sleep-Timer | Sleep timer
- → Funkce paměti | Funkcia pamäti
- → Efekt Starlight | Efekt hviezdnej oblohy
- → Ventilátor | Ventilátor
- → 3 rychlostní stupně | 3 rýcHlostné stupne
- → Časový spínač | Časovač
- → Letní a zimní provoz | Letná a zimná prevádzka

DC-Engine | DC-Engine			
Rychlost | Rýchlosť	**1**	**2**	**3**
Výkon motoru | Výkon motora (W)	5,8	10,3	15
Otáčky za minutu | Otáčky za minútu	640	810	955
Objemový průtok | Objemový prietok (m^3/min)	22,27	28,19	33,24
Hladina zvuku | Hladina zvuku (db(A))	41	46	54

DC MOTOR

SUMMER WINTER

STRALSUND

Článek č. | Článok č.	**R62522987**
Materiál | Materiál	Plastové | Plastic
Barva | Farba	Bílá rohož | Biela podložka
	Titan | Titan
Svítidla | Svietidlá	incl. 1x SMD-LED, 30 W
Světelný tok | Svetelný tok	3.500 lm
Světlá barva | Svetelná farba	2.700 - 6.500 K

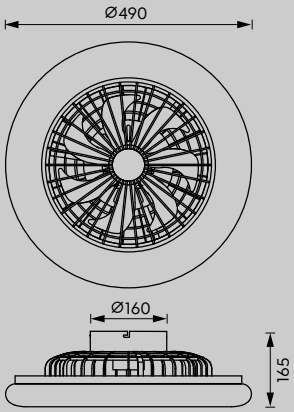

2.700 K 6.500 K

STRALSUND přináší do vašeho domova závan čerstvého vzduchu – v pravém slova smyslu! Toto všestranné stropní svítidlo s integrovaným ventilátorem kombinuje moderní design s inovativními funkcemi. Ať už se jedná o chladivý vánek v létě, nebo o příjemnou distribuci tepla v zimě, STRALSUND se přizpůsobí každému ročnímu období. Hlavní přednost: integrovaný měnič barev RGBW otevírá hru barev, která vaše místnosti ponoří do neustále se měnících nálad – od relaxační modré po povzbuzující červenou. Pro místnosti, které jsou stejně živé jako váš život!

STRALSUND prináša do vášho domova závan čerstvého vzduchu v pravom slova zmysle! Toto všestranné stropné svietidlo s integrovaným ventilátorom kombinuje moderný design s inovatívnymi funkciami. Či sa jedná o chladný vánok v lete alebo o príjemnú distribúciu tepla v zime, STRALSUND sa prispôsobí každému ročnému obdobiu. Hlavná prednosť: integrovaný menič farieb RGBW otvára hru farieb, ktorá vaše miestnosti ponorí do neustále sa meniacich nálad – od relaxačnej modrej po povzbudzujúcu červenú. Pre miestnosti, ktoré sú rovnako živé ako váš život!

- S možností odděleného spínání | Možnosť separátneho zapínania
- Dálkové ovládání | Diaľkové ovládanie
- Integrovaný stmívač | Integrovaný stmievač
- Barvu světla lze nastavit plynule | Neobmedzene nastaviteľné farby svetla
- Střídání barev RGBW | Menič farieb RGBW
- Noční světlo | Nočné svietenie
- Funkce paměti | Funkcia pamäti
- Efekt Starlight | Efekt hviezdnej oblohy
- Ventilátor | Ventilátor
- 3 rychlostní stupně | 3 rýchlostné stupne
- Časový spínač | Časovač
- Letní a zimní provoz | Letná a zimná prevádzka

DC-Engine | DC-Engine			
Rychlost | Rýchlosť	**1**	**2**	**3**
Výkon motoru | Výkon motora (W)	5,8	10,1	15
Otáčky za minutu | Otáčky za minútu	620	825	955
Objemový průtok | Objemový prietok (m^3/min)	24,58	28,7	33,24
Hladina zvuku | Hladina zvuku (db(A))	40	45	53

DC MOTOR

SUMMER WINTER

MORA

Článek č. | Článok č.	**R64032101**
Materiál | Materiál	Plastové | Plastic
Barva | Farba	Bílá | Biela
Svítidla | Svietidlá	incl. SMD-LED, 15 W
Světelný tok | Svetelný tok	1.800 lm
Světlá barva | Svetelná farba	2.700 - 6.000 K

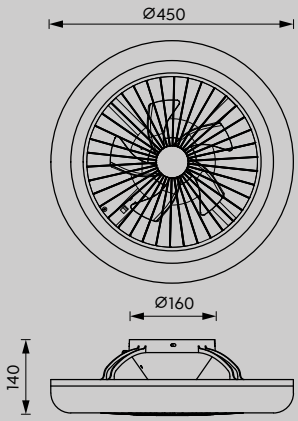

Barvu světla lze nastavit plynule /
Neobmedzene nastaviteľné farby svetla

2.700 K 6.000 K

MORA je skutečně všestranný přístroj: stylové světlo a ventilátor v jednom – ideální pro každého, kdo má rád funkčnost a design. Kulatý světelný kruh z vysoce kvalitního plastu se čistě a nenápadně vznáší v místnosti a lze jej integrovat různými způsoby. Světlo a ventilátor lze ovládat nezávisle na sobě, takže si vždy můžete vytvořit přesně takovou atmosféru, jakou potřebujete. Ať už se jedná o jemný vánek nebo jasné světlo – díky funkci časovače se MORA přizpůsobí vašemu rytmu.

MORA je skutočne všestranný prístroj: štýlové svetlo a ventilátor v jednom. Ideálne pre každého, kto má rád funkčnosť a design. Guľatý svetelný kruh z vysoko kvalitného plastu sa čisto a nenápadne vznáša v miestnosti a dá sa integrovať rôznymi spôsobmi. Svetlo a ventilátor sa dajú ovládať nezávisle od seba, takže si vždy môžte vytvoriť presne takú atmosféru akú potrebujete. Či už sa jedná o jemný vánok alebo jasné svetlo. Vďaka funkcii časovača sa MORA prispôsobí vášmu rytmu.

- S možností odděleného spínání | Možnosť separátneho zapínania
- Dálkové ovládání | Diaľkové ovládanie
- Integrovaný stmívač | Integrovaný stmievač
- Barvu světla lze nastavit plynule | Neobmedzene nastaviteľné farby svetla
- Noční světlo | Nočné svietenie
- Ventilátor | Ventilátor
- 3 rychlostní stupně | 3 rýchlostné stupne
- Časový spínač | Časovač

DC-Engine | DC-Engine			
Rychlost | Rýchlosť	**1**	**2**	**3**
Výkon motoru | Výkon motora (W)	6	9	12
Otáčky za minutu | Otáčky za minútu	520	680	850
Objemový průtok | Objemový prietok (m^3/min)	15	20	25
Hladina zvuku | Hladina zvuku (db(A))	35	43	52

FARSUND

Článek č. | Článok č.	**R62662111**
Materiál | Materiál	Tkanina | Tkanina
	Plastové | Plastic
Barva | Farba	Šedý | Sivá
	Bílá | Biela
Svítidla | Svietidlá	incl. SMD-LED, 30 W
Světelný tok | Svetelný tok	3.500 lm
Světlá barva | Svetelná farba	2.700 - 6.500 K

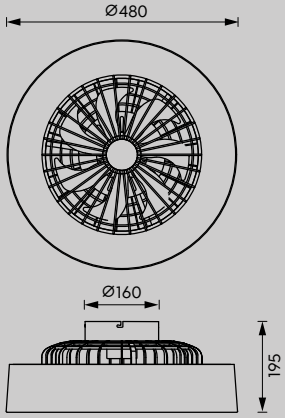

Barvu světla lze nastavit plynule /
Neobmedzene nastaviteľné farby svetla

2.700 K — 6.500 K

Stropní svítidlo FARSUND vnese do vašich místností závan čerstvého vzduchu – a to elegantním způsobem! Díky integrovanému ventilátoru poskytuje v létě osvěžující ochlazení a v zimě rovnoměrnou distribuci vzduchu. Není však jen funkční ozdobou: moderní design a šedé látkové stínidlo bez problémů zapadnou do každého interiéru a vytvoří stylové akcenty. FARSUND je ideální volbou do místností, kde jsou světlo a vzduch stejně důležité.

Stropné svietidlo FARSUND vnesie do vašich miestností závan čerstvého vzduchu, a to elegantným spôsobom! Vďaka integrovanému ventilátoru poskytuje v lete osviežujúce ochladenie a v zime rovnomernú distribúciu vzduchu. Nie je však len funkčnou ozdobou: moderný design a šedé tienidlo bez problémov zapadnú do každého interiéru a vytvoria štýlové akcenty. FARSUND je ideálnou voľbou do miestností, kde sú svetlo a vzduch rovnako dôležité.

- S možností odděleného spínání | Možnosť separátneho zapínania
- Dálkové ovládání | Diaľkové ovládanie
- Integrovaný stmívač | Integrovaný stmievač
- Barvu světla lze nastavit plynule | Neobmedzene nastaviteľné farby svetla
- Noční světlo | Nočné svietenie
- Funkce paměti | Funkcia pamäti
- Ventilátor | Ventilátor
- 3 rychlostní stupně | 3 rýchlostné stupne
- Časový spínač | Časovač
- Letní a zimní provoz | Letná a zimná prevádzka

DC-Engine | DC-Engine			
Rychlost | Rýchlosť	**1**	**2**	**3**
Výkon motoru | Výkon motora (W)	5,8	10,1	15
Otáčky za minutu | Otáčky za minútu	620	825	955
Objemový průtok | Objemový prietok (m^3/min)	24,58	28,7	33,24
Hladina zvuku | Hladina zvuku (db(A))	40	45	53

DC MOTOR

SUMMER | WINTER

BIDAR

Článek č. | Článok č.	R61574031	R61574080
Materiál | Materiál	Kov | Kov	Kov | Kov
Barva | Farba	Bílá rohož | Biela podložka	Černá rohož | Čierna podložka
		Zlato | Zlato
Svítidla | Svietidlá	excl. 3x E27*, max. 15 W	excl. 3x E27*, max. 15 W
Světelný tok | Svetelný tok	470 lm	470 lm
Světlá barva | Svetelná farba	2.700 K	2.700 K

Doporučený/doporučený: **987-400**, Filament LED E27, 4 W, 470 lm, 2.700 K

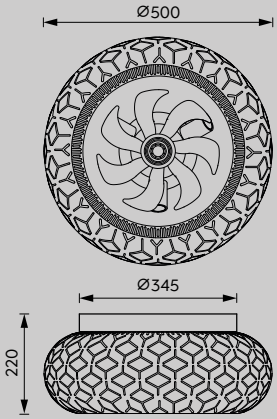

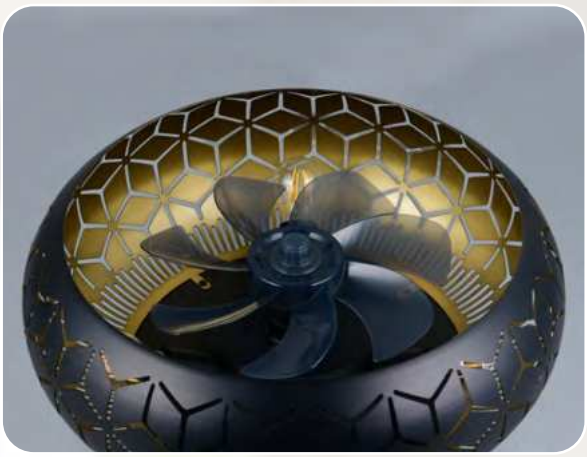

Stropní svítidlo BIDAR kombinuje stylový design s funkční všestranností a přináší do vašich místností příjemné světlo. Jemný jas a filigránské vzory vytvářejí fascinující a útulnou hru světla a stínu. Integrovaný ventilátor zároveň zajišťuje optimální cirkulaci vzduchu po celý rok – v létě příjemně chladí a v zimě účinně hřeje. Dokonalá symbióza světla a vzduchu – pro harmonické klima v místnosti po celý rok.

Stropné svietidlo BIDAR kombinuje štýlový design s funkčnou všestrannosťou a prináša do vašich miestností príjemné svetlo. Jemný jas a filigránske vzory vytvárajú fascinujúcu a útulnú hru svetla a tieňa. Integrovaný ventilátor zároveň zaisťuje optimálnu cirkuláciu vzduchu po celý rok – v lete príjemne chladí a v zime účinne hreje. Dokonalá symbióza svetla a vzduchu – pre harmonickú klimu v miestnosti po celý rok.

→ S možností odděleného spínání | Možnosť separátneho zapínania
→ Dálkové ovládání | Diaľkové ovládanie
→ Lampa(y) nejsou součástí dodávky | Bez žiaroviek
→ Ventilátor | Ventilátor
→ 3 rychlostní stupně | 3 rýchlostné stupne
→ Časový spínač | Časovač
→ Letní a zimní provoz | Letná a zimná prevádzka

DC-Engine | DC-Engine			
Rychlost | Rýchlosť	**1**	**2**	**3**
Výkon motoru | Výkon motora (W)	5,95	10,2	15,2
Otáčky za minutu | Otáčky za minútu	600	790	910
Objemový průtok | Objemový prietok (m^3/min)	25,8	33,98	39,14
Hladina zvuku | Hladina zvuku (db(A))	41	47	54

DC MOTOR

SUMMER WINTER

TRONDHEIM

Článek č. | Článok č.	R61095032	R61105032
Materiál | Materiál	Kov | Kov	Kov | Kov
	Plastové | Plastic	Plastové | Plastic
Barva | Farba	Černá rohož | Čierna podložka	Černá rohož | Čierna podložka
	Černá | Čierna	Barva dřeva | Farebné drevo
Svítidla | Svietidlá	excl. 4x E27 max. 10 W*	excl. 4x E27 max. 10 W*
Světelný tok | Svetelný tok	470 lm	470 lm
Světlá barva | Svetelná farba	2.700 K	2.700 K

*Doporučený/doporučený: **987-400**, Filament LED E27, 4 W, 470 lm, 2.700 K

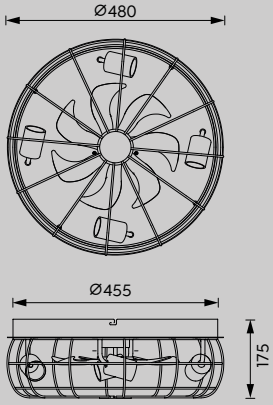

TRONDHEIM je ideální volbou pro každého, kdo miluje syrový půvab industriálního vzhledu. Je vyroben z vysoce kvalitního kovu a do vašich místností vnese nejen světlo, ale také čerstvý vzduch. Díky třem nastavením rychlosti a praktické funkci časovače zajišťuje integrovaný ventilátor dokonalou cirkulaci vzduchu po celý rok, zatímco atmosférické osvětlení koupe místnost v příjemném světle. Minimalistické mistrovské dílo, které je funkční a zároveň stylově ladí s vaším interiérem.

TRONDHEIM je ideálnou voľbou pre každého, kto miluje surový pôvab industriálneho vzhľadu. Je vyrobený z vysoko kvalitného kovu a do vašich miestností vnesie nielen svetlo, ale aj čerstvý vzduch. Vďaka trom nastaveniam rýchlosti a praktickej funkcii časovača zaisťuje integrovaný ventilátor dokonalú cirkuláciu vzduchu po celý rok, zatiaľ čo atmosférické osvetlenie kúpe miestnosť v príjemnom svetle. Minimalistické dielo, ktoré je funkčné a zároveň štýlovo ladí s vašim interiérom.

- → S možností odděleného spínání | Možnosť separátneho zapínania
- → Dálkové ovládání | Diaľkové ovládanie
- → Lampa(y) nejsou součástí dodávky | Bez žiaroviek
- → Ventilátor | Ventilátor
- → 3 rychlostní stupně | 3 rýchlostné stupne
- → Časový spínač | Časovač
- → Letní a zimní provoz | Letná a zimná prevádzka

DC-Engine | DC-Engine			
Rychlost | Rýchlosť	**1**	**2**	**3**
Výkon motoru | Výkon motora (W)	5,95	10,2	15,2
Otáčky za minutu | Otáčky za minútu	600	790	910
Objemový průtok | Objemový prietok (m^3/min)	27,2	35,8	41,26
Hladina zvuku | Hladina zvuku (db(A))	41	47	54

DC MOTOR

SUMMER WINTER

LILLESAND

Článek č. | Článok č.	**R67302126**
Materiál | Materiál	Papír | Papier
Barva | Farba	Hnědá | Hnedá
Svítidla | Svietidlá	excl. 4x E27, max. 10 W*
Světelný tok | Svetelný tok	470 lm
Světlá barva | Svetelná farba	3.000 K

*Doporučený/doporučený: **987-479**, Filament LED E27, 4 W, 470 lm, 3.000 K

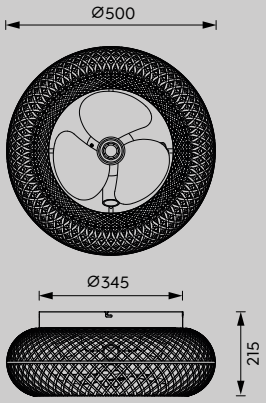

Stropní svítidlo LILLESAND vnese do vašeho domova přírodní kouzlo. Design z hnědého papíru vytváří hřejivou a příjemnou atmosféru. Dokáže však víc než jen dobře vypadat: Integrovaný ventilátor poskytuje příjemné osvěžení a v létě ochlazuje místnost, zatímco v zimě zajišťuje při zpětném chodu rovnoměrné rozložení teplého vzduchu – ideální pro úsporu nákladů na vytápění a vytvoření ideálního klimatu v místnosti po celý rok.

Stropné svietidlo LILLESAND vnesie do vášho domova prírodné kúzlo. Design z hnedého papiera vytvára hrejivú a príjemnú atmosféru. Dokáže však viac než len dobre vyzerať. Integrovaný ventilátor poskytuje príjemné osvieženie a v lete ochladzuje miestnosť, zatiaľ čo v zime zaisťuje pri spätnom chode rovnomerné rozloženie teplého vzduchu – ideálne pre úsporu nákladov na kúrenie a vytvorenie ideálnej klímy v miestnosti po celý rok.

- → S možností odděleného spínání | Možnosť separátneho zapínania
- → Dálkové ovládání | Diaľkové ovládanie
- → Lampa(y) nejsou součástí dodávky | Bez žiaroviek
- → Ventilátor | Ventilátor
- → 3 rychlostní stupně | 3 rýchlostné stupne
- → Časový spínač | Časovač
- → Letní a zimní provoz | Letná a zimná prevádzka

DC-Engine | DC-Engine			
Rychlost | Rýchlosť	**1**	**2**	**3**
Výkon motoru | Výkon motora (W)	5,95	10,2	15,2
Otáčky za minutu | Otáčky za minútu	600	790	910
Objemový průtok | Objemový prietok (m^3/min)	25,8	33,97	39,14
Hladina zvuku | Hladina zvuku (db(A))	41	47	54

DC MOTOR

SUMMER | WINTER

VIKING

	1	2
Článek č. | Článok č.	**R035-32**	**R034-32**
Materiál | Materiál	Kov | Kov	Kov | Kov
Barva | Farba	Černá rohož | Čierna podložka	Černá rohož | Čierna podložka
	Barva dřeva | Farebné drevo	Barva dřeva | Farebné drevo
Výkon motoru | Výkon motora	35 W	50 W
Objemový průtok | Objemový prietok	36,13 m^3/min	64,91 m^3/min

Stolní a podstavcový ventilátor VIKING nejenže vnese do vašich místností příjemné osvěžení, ale také vytvoří vizuální akcenty. Díky třem nastavením rychlosti zajišťuje dokonalou cirkulaci vzduchu – ať už v kanceláři, ložnici nebo obývacím pokoji. Jeho moderní, štíhlý design se bez problémů kombinuje s moderními styly vybavení a je stylovým doplňkem každé místnosti. VIKING spojuje funkčnost s estetikou a vytváří svěží, stylovou atmosféru!

Stolový a podstavcový ventilátor VIKING, nielenže vnesie do vašich miestností príjemné osvieženie, ale tiež vytvorí vizuálne akcenty. Vďaka trom nastaveniam rýchlostí zaisťuje dokonalú cirkuláciu vzduchu – či už v kancelárii, spálni alebo v obývacej izbe. Jeho moderný, štíhly design sa bez problému kombinuje s moderným štýlom vybavenia a je štýlovým doplnkom každej miestnosti. VIKING spojuje funkčnosť s estetikou a vytvára sviežu, štýlovú atmosféru!

- → Spínač | Spínač
- → Ventilátor | Ventilátor
- → 3 rychlostní stupně | 3 rýchlostné stupne
- → Oscilační funkce | Oscilácia
- → Naklápění | Sklápací
- → Výškově nastavitelné | Nastaviteľná výška (R034-32)

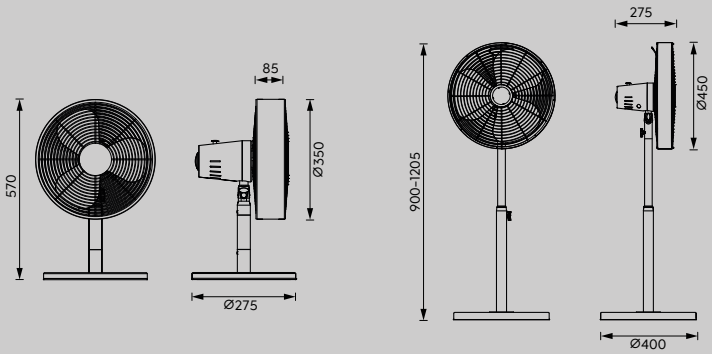

TROMSÖ

Článek č. | Článok č.	**R036-06**
Materiál | Materiál	Kov | Kov
Barva | Farba	Chrome | Chrome
	Barva dřeva | Farebné drevo
Výkon motoru | Výkon motora	70 W
Objemový průtok | Objemový prietok	53,51 m^3/min

Chladný vzduch ve stylovém provedení? Moderní design stojanového ventilátoru TROMSÖ upoutá pozornost a díky třem stupňům rychlosti současně zajistí chladný vzduch. Je ideální do kanceláří a moderních obytných prostor s industriálním charakterem. Úhel sklonu lze nastavit ručně podle potřeby a funkce výškového nastavení (120 - 140 cm) zajistí, že ventilátor bude vždy optimálně nastaven. TROMSÖ v sobě spojuje chladivý vánek a stylovou funkčnost v jednom!

Chladný vzduch v štýlovom prevedení? Moderný design stojanového ventilátora TROMSÖ upúta pozornosť a vďaka trom stupňom rýchlosti súčasne zaistí chladný vzduch. Je ideálny do kancelárií a moderných obytných priestorov s industriálnym charakterom. Uhol sklonu sa dá nastaviť ručne podľa potreby a funkcia výškového nastavenia (120 - 140cm) zaistí, že ventilátor bude vždy optimálne nastavený. TROMSÖ v sebe spojuje chladivý vánok a štýlovú funkčnosť v jednom!

→ Spínač | Spínač
→ Výškově nastavitelné | Nastaviteľná výška
→ Ventilátor | Ventilátor
→ 3 rychlostní stupně | 3 rýchlostné stupne
→ Naklápění | Sklápací

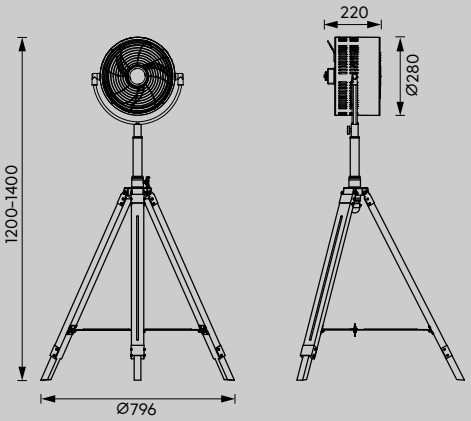

BREEZY

Článek č. | Článok č.	**R044-01**	**R044-02**	**R044-49**	**R044-83**
Materiál | Materiál	Plastové | Plastic	Plastové | Plastic	Plastové | Plastic	Plastové | Plastic
Barva | Farba	Bílá | Biela	Černá | Čierna	Pistáciově zelená | Pistáciovo zelená	Svítit žlutě | Osvetlenie žltou farbou
Výkon motoru | Výkon motora	2 W	2 W	2 W	2 W
Objemový průtok | Objemový prietok	1,8 m^3/min	1,8 m^3/min	1,8 m^3/min	1,8 m^3/min

3h 2h

Malý, ale výkonný! Stolní ventilátor BREEZY je dokonalým společníkem v horkých letních dnech. Díky třem nastavením rychlosti zajišťuje příjemnou cirkulaci vzduchu a přináší osvěžující ochlazení do vaší kanceláře, ložnice nebo obývacího pokoje. Díky svému modernímu designu je nejen funkční, ale také stylovým akcentem v každé místnosti. BREEZY – malý ventilátor s velkým účinkem!

Malý, ale výkonný! Stolný ventilátor BREEZY je dokonalým spoločníkom v horúcich letných dňoch. Vďaka trom nastaveniam rýchlostí zaisťuje príjemnú cirkuláciu vzduchu a prináša ochladenie do vašej kancelárie, spálne alebo obývacej izby. Vďaka svojmu modernému designu je nielen funkčný, ale aj štýlový akcent v každej miestnosti. BREEZY – malý ventilátor s veľkým účinkom!

→ Spínač | Spínač
→ Provoz na akumulátor | Pohon na batérie
→ Ventilátor | Ventilátor
→ 3 rychlostní stupně | 3 rýchlostné stupne
→ Připojení USB | USB pripojenie

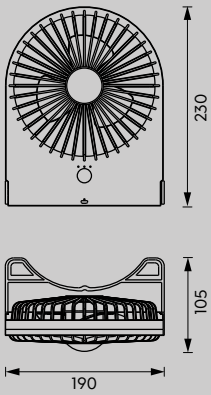

INDEX

Článek č. Článok	EAN	Rodina	DC	Stránka
R034-32	4017807456806	VIKING		50
R035-32	4017807456813	VIKING		50
R036-06	4017807456820	TROMSÖ		52
R044-01	4017807564464	BREEZY		54
R044-02	4017807564471	BREEZY		54
R044-49	4017807564495	BREEZY		54
R044-83	4017807564488	BREEZY		54
R61095032	4017807529562	TRONDHEIM	✓	46
R61105032	4017807529586	TRONDHEIM	✓	46
R61574031	4017807643978	BIDAR	✓	44
R61574080	4017807643985	BIDAR	✓	44
R62402106	4017807457766	VISBY	✓	34
R62412106	4017807461206	HARSTAD	✓	36
R62522132	4017807491098	STRALSUND	✓	28
R62522187	4017807466157	STRALSUND	✓	28
R62522987	4017807491128	STRALSUND	✓	38
R62662111	4017807491081	FARSUND	✓	42
R62672132	4017807491036	HALMSTAD	✓	30
R62732131	4017807643947	HELSINKI	✓	20
R62732132	4017807643954	HELSINKI	✓	20
R64032101	4017807650419	MORA		40
R64133131	4017807564440	NYBRO	✓	10
R64133132	4017807564457	NYBRO	✓	10
R64202131	4017807643602	GÖTEBORG	✓	22
R64202132	4017807643640	GÖTEBORG	✓	22

Článek č. Článok	EAN	Rodina	DC	Stránka
R64262131	4017807644364	STOCKHOLM	✓	6
R64262132	4017807644371	STOCKHOLM	✓	6
R64412131	4017807643770	RANDERS	✓	18
R64412132	4017807643787	RANDERS	✓	18
R64452131	4017807644487	KASFJORD	✓	14
R64462102	4017807644517	LINKÖPING	✓	32
R67252106	4017807571271	UMEA	✓	12
R67252131	4017807571288	UMEA	✓	12
R67292102	4017807605242	VARBERG	✓	26
R67302126	4017807605259	LILLESAND	✓	48
R67382187	4017807606119	LINDBERG	✓	16
R67393132	4017807606027	SORTLAND	✓	8
R67462131	4017807643695	LUND	✓	24
R67462132	4017807643732	LUND	✓	24

TRIO behält sich das Recht vor, zu jeder Zeit, notwendige Änderungen oder Aktualisierungen der in diesem Katalog enthaltenden Produkte vorzunehmen. · TRIO reserves the right to carry out any time, necessary changes or updates of the products in this catalogue. · TRIO se réserve le droit d'apporter à tout moment les modifications ou actualisations nécessaires aux produits dans ce catalogue. · TRIO behoudt zich het recht voor op ieder moment noodzakelijke wijzigingen of updates aan de produkten in deze catalogus door te voeren. · TRIO se reserva , en todo momento, el derecho a realizar las modificaciones o actualizaciones que considere necesarias para cualquier producto deeste catálogo. · TRIO si riserva il diritto di apportare, in qualunque momento, tutte le modifiche necessarie ai prodotti di questo catalogo. · TRIO-ul îşi rezervă dreptul de a face oricand orice modificari sau actualizări necesare pentru produsele din acest catalog. · TRIO pidättää oikeuden tehdä muutoksia tai päivittää tuotteita tässä luettelossa. · TRIO zastrzega sobie prawo do wprowadzania w dowolnym czasie zmian lub aktualizacji produktów zawartych w katalogu. · Společnost TRIO si vyhrazuje právo kdykoli provést potřebné změny nebo aktualizace výrobků v tomto katalogu. · Spoločnosť TRIO si vyhradzuje právo kedykoľvek spraviť potrebné zmeny alebo aktualizácie výrobkov v tomto katalógu.

FUNKCE | FUNKCIE

S možností odděleného spínání |
Možnosť separátneho zapínania

Spínač | Spínač

Dálkové ovládání | Diaľkové ovládanie

Integrovaný stmívač | Integrovaný stmievač

Barvu světla lze nastavit plynule |
Neobmedzene nastaviteľné farby svetla

Noční světlo | Nočné svietenie

Efekt Starlight | Efekt hviezdnej oblohy

Ventilátor | Ventilátor

3 rychlostní stupně | 3 rýchlostné stupne

6 úrovní rychlosti | 6 úrovní rýchlosti

Časový spínač | Časovač

Letní a zimní provoz | Letná a zimná prevádzka

Funkce paměti | Funkcia pamäti

Střídání barev RGBW | Menič farieb RGBW

Oscilační funkce | Oscilácia

Naklápění | Sklápací

Výškově nastavitelné | Nastaviteľná výška

Lampa(y) nejsou součástí dodávky | Bez žiaroviek

Reproduktor Bluetooth | Bluetooth reproduktor

Nastavitelná výška | Nastaviteľná výška

S možností stmívání vypínačem | Stmievanie pomocou spínača

Připojení USB | USB pripojenie

Časovač spánku | Časovač spánku

Provoz na akumulátor | Pohon na batérie

Reality Leuchten GmbH
Gut Nierhof 17
D-59757 Arnsberg
T +49 2931 9666-99
F +49 2931 9666-98

info@reality-leuchten.com
www.reality-leuchten.com

DEUTSCHLAND

BADEN WÜRTTEMBERG,
RHEINLAND-PFALZ UND SAARLAND

Antonio De Simone
T +49 (0) 151 58555222
antonio.desimone@trio-leuchten.de

BAYERN, HESSEN

Martin Kluge
T +49 (0) 171 7300330
martin.kluge@trio-leuchten.de

BERLIN, BRANDENBURG
MECKLENBURG-VORPOMMERN,
SACHSEN, SACHSEN-ANHALT,
THÜRINGEN

Jörg Bumke
T +49 (0) 160 7406860
joerg.bumke@trio-leuchten.de

BREMEN, HAMBURG, NIEDERSACHSEN,
SCHLESWIG-HOLSTEIN

Jens Gebers
T +49 (0) 170 1615227
jens.gebers@trio-leuchten.de

HESSEN, NORDRHEIN-WESTFALEN,
RHEINLAND-PFALZ

Christian Teller
T +49 (0) 171 4521820
christian.teller@trio-leuchten.de

ÖSTERREICH

Wolfgang Melich
T +43 (0) 660 5161228
wolfgang.melich@trio-leuchten.de

SCHWEIZ

TRIO Leuchten GmbH
T +49(0)2931 9666 99
info@trio-leuchten.de

/trioleuchten
@trio.lighting
@trioleuchten
@TRIO Lighting Group
@triolighting

TRIO International GmbH

Gut Nierhof 17
D-59757 Arnsberg
T +49 2931 9666-587
F +49 2931 9666-56

info@trio-lighting.com
www.trio-lighting.com

FRANCE

Stéphane Papierny
Directeur commercial France
info.france@trio-lighting.com

Julien Lamouret
Chef de Produits et Directeur des Ventes France GSB

Jean Barel
Agent commercial pour les départements 09, 12, 15, 16, 19, 24, 31, 32, 33, 40, 46, 47, 64, 65, 81, 82 et 87

Daho Bekhti
Agent commercial pour les départements 02, 59, 60, 62 et 80

Jean Marc Beneforti
Agent commercial pour les départements 2a et 2b

Sylvain Martin
Agent commercial pour les terrritoires des DROM-COM

Christophe Meulien
Agent commercial pour les départements 04, 05, 06, 11, 13, 30, 34, 66, 83, 84 et 98

Agence Nao West
Aymeric Monnet et Marie Lafleuriel
Agent commercial GSB pour les départements 14, 22, 29, 35, 37, 41, 44, 49, 50, 53, 56, 61, 72, 79, 85 et 86

Sullivan Nicolas
Commercial pour les départements 01, 03, 07, 21, 23, 26, 38, 39, 42, 43, 48, 63, 69, 71, 73 et 74

Stéphane Riebel
Agent commercial pour les départements 18, 27, 28, 45, 58, 75, 76, 77, 78, 89, 91, 92, 93, 94 et 95

Agence Rouquié – Bruno Rouquié
Agent commercial GSB
09, 12, 15, 16, 17, 18, 19, 24, 31, 32, 33, 36, 40, 46, 47, 64, 65, 81, 82 et 87

Michel Salamand
Agent commercial pour les départements 14, 17, 22, 29, 35, 36, 37, 41, 44, 49, 50, 53, 56, 61, 72, 79, 85 et 86

Vincent Zaepffel
Commercial pour les départements 08, 10, 25, 51, 52, 54, 55, 57, 67, 68, 70, 88 et 90

BELGIUM
Yves Van den Berghe / Frank Boesmans / Pauline Delorme
info.belgium@trio-lighting.com

DENMARK
Jan Rantzau-Bartens
info.denmark@trio-lighting.com

NETHERLANDS
Karl Stok / Bas Martin
info.nederland@trio-lighting.com

ROMANIA
Loredana Barbu
info.romania@trio-lighting.com

GREAT BRITAIN
TRIO Lighting UK Ltd.
Unit 5, Hemmells Park Hemmells,
Laindon Essex
SS1s 6GF
T +44 (0) 12 68 88 95 95
F +44 (0) 12 68 88 95 96
sales@triolightinguk.com

ITALY
TRIO Lighting Italia s.r.l
Via Isonzo, 81
22066 Mariano Comense (CO)
T +39 (0) 317 477 55
F +39 (0) 313 551 560
commerciale@trio-lighting.com

NORDIC AND BALTIC
TRIO Lighting Scandinavia Oy
Malmin raitti, rappu 17 B
00700 Helsinki
T +358 (0) 10 23 13 390
TLS@trio-lighting.com

Our Scandinavian organisation represents TRIO also in Estonia, Iceland, Latvia, Lithuania, Norway and Sweden

SPAIN
TRIO Lighting Ibèrica S.L.
C/VALLESPIR 19, Plta 2, módulo 1.1
08173 Sant Cugat del Vallès
T +34 (0) 935 458 630
info.iberica@trio-lighting.com

AFRICA
F&M Global
T (+32) 4719 22111
hans.deserranno@fmglobal.be
Ina Concept
T (+32) 4719 94693
jerome.freri@ina-concept.com

ALBANIA
Kika Light
T (+355) 672 084 781
kika1light@gmail.com

BOSNIA AND HERZEGOVINA
GRIČ d.o.o.
T (+38) 7039 706 658
daniel.martinovic@tel.net.ba

BULGARIA
ATG Bulgaria
T (+359) 899 927 707
deyana_petrova@atg-apa.net

CZECH REPUBLIC
Luminex spol. s.r.o.
T (+42) 777 570 560
objednavky@luminex.cz

GREECE / CYPRUS
Solomon Lighting S.A.
T (+30) 21060 46003
alberto@solomongroup.gr

HUNGARY
Luxera Kft.
T (+36) 83 3163 88
info@trio-lampa.hu

KOSOVO
ACN
T (+383) 44 344 434
info@acn-ks.com

NORTH MACEDONIA
Elektro Megavat
T (+389) 71665006
contact@megalight.com.mk

POLEN
Delighting Polska sp. z.o.o.
T (+48) 61 4367 481
kontakt@delighting.pl

REPUBLIC OF MOLDOVA
Volta LTD
T (+37) 322 26 7775
import5@volta.md

SERBIA
Aura Light d.o.o. Novi Sad
T (+38) 121 2100724
aura.lightdoo@gmail.com

SLOVAKIA
Feim SK s.r.o.
T (+42) 134 7743 228
svietidla@feim.sk

SLOVENIA
BT Trade d.o.o.
T (+386) 41 676 006
info@butiksvetil.si

TURKEY
Soho Aydinlatma Ticaret Ltd.
T (+90) 2165 7669 41
kartal.kendirci@soholight.com

UKRAINE
MAX Light
T (+38) 4446 37942
tanya@maxlight.ua

live your light

Reality Leuchten GmbH
Gut Nierhof 17
D-59757 Arnsberg
T +49 2931 9666-99
F +49 2931 9666-98
info@reality-leuchten.de
www.reality-leuchten.de

TRIO International GmbH
Gut Nierhof 17
D-59757 Arnsberg
T +49 2931 9666-587
F +49 2931 9666-56
info@trio-lighting.com
www.trio-lighting.com